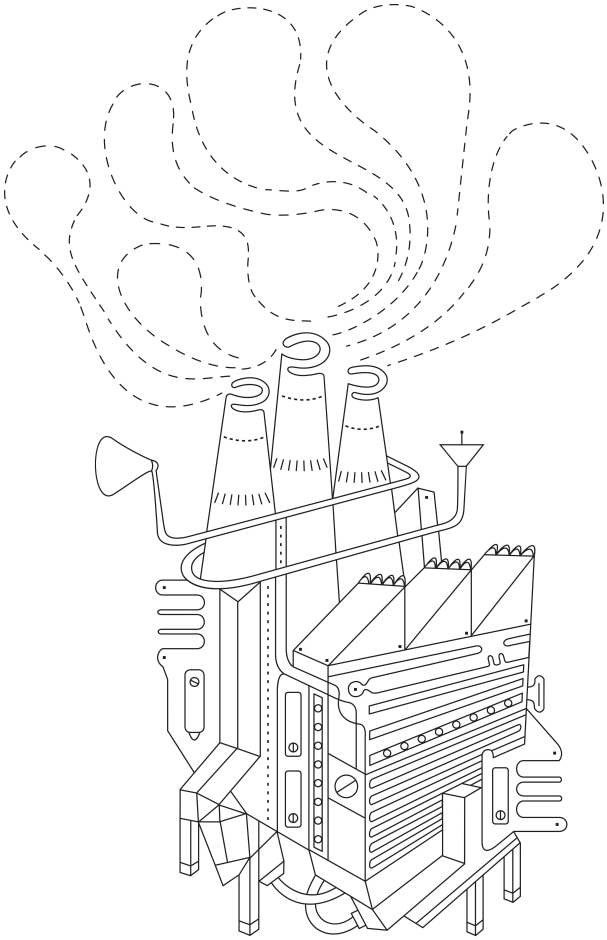

Vild Maskine

NYHEDER MAJ 2015

Prisbelønnet canadisk billedbog

Andrew Larsen og Dušan Petričić (illustrator): Træhulen – udkommer 6. maj 2015

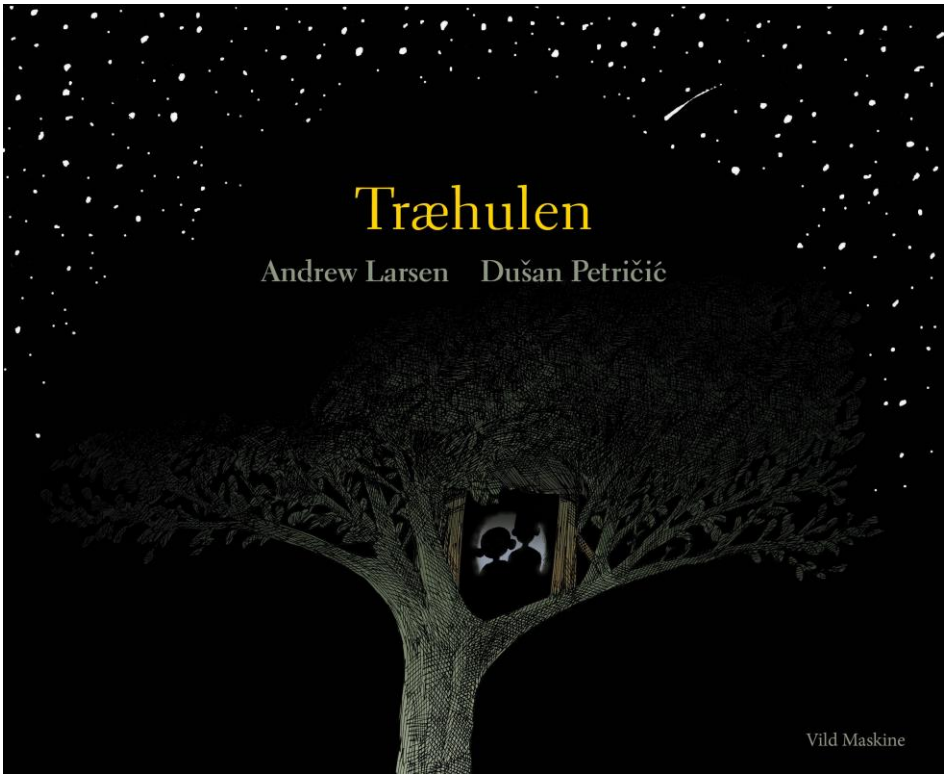

Træhulen handler om to brødre, der er ved at vokse fra hinanden. Den ældste finder nye interesser, og den yngste står alene tilbage – men en utrolig sommernat og en helt speciel træhule bringer dem tættere på hinanden igen. The Wall Street Journal skrev i april 2013: "muntert illustreret af Dušan Petričić … indfanger … begejstringen og glæden ved broderligt kammeratskab … og det kolde vemod der indtræffer når den ældre søskende bliver lidt for gammel til den selv samme leg."

"Jeg er meget begejstret for denne oversættelse, idet mine bedsteforældre kom fra Danmark. Jeg voksede op med at lytte til dem tale dansk, og de lærte mig at tælle og bande på dansk," skriver den Canadiske forfatter Andrew Larsen til forlaget, om udgivelsen af Træhulen. Læs længere interview med Andrew Larsen på www.vildmaskine.dk på udgivelsesdagen.

Træhulen er blevet udmærket med følgende priser:
2013 Book of the Year - Books for Young People, Quill & Quire, Winner
2014 Best Books of the Year for Children and Young Adults, Bank Street Children's Book Committee, Winner 2014 Blue Spruce Award, Ontario Library Association, Short-listed
2014 Jean Throop Book Award, Municipal Chapter of Toronto IODE, Winner
2014 Shining Willow Award, The Saskatchewan Young Readers' Choice Award, Short-listed
2014 Canadian Children's Literature Award Fan Choice Award, winner

Træhulen er den første billedbog, der udkommer på Vild Maskine.

Andrew Larsen og Dušan Petričić: Træhulen, oversat fra engelsk af Mads Heinesen og Arko Højholt efter originalen In the Tree House, oprindeligt udgivet i 2013 af Kids Can Press. Målgruppe 3-8 år, 32 sider. Udkommer 6.maj 2015. Vejledende udsalgspris: 232,5 kr. ISBN: 978-87-992-0265-2

Vild Maskine
Askhøjvej 40 8570
Trustrup - DK

Tel 88370172 / Mobil 61726976
E-mail: forlag@vildmaskine.dk
www.vildmaskine.dk

CVR: 31 70 43 16
Lån & Spar Bank
0400 4019573171

Prisbelønnet norsk forfatter - for første gang på dansk

Sangfuglen af Jan Roar Leikvoll
– udkommer 15. maj.

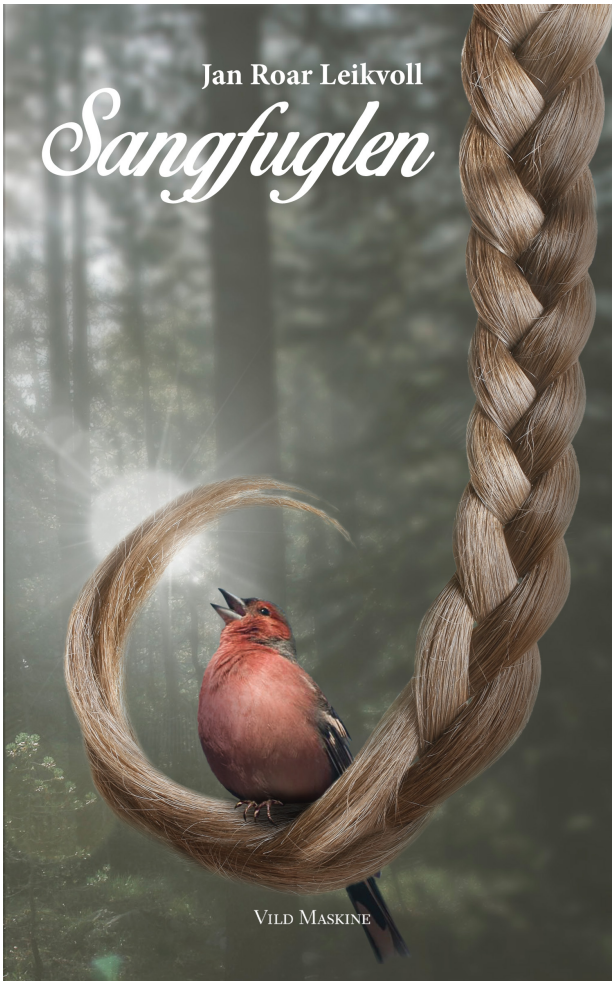

Handlingen i Sangfuglen foregår i en by, befolket af kvinder og forbudt for mænd. Jakoba vokser op forklædt som pige, beskyttet af mor og tante. Nu hvor han er i færd med at blive en ung mand, bliver hemmeligheden vanskeligere at holde skjult. Og da tante pludselig dør, træder Jakoba ud af den trygge tilværelse: Han er i livsfare i sin egen by. Samtidig truer og lokker mændenes brøl fra skoven uden for byen. Han forelsker sig i den smukke tjenestepige Tikva, og står foran at afgørende valg. Hans smukke sangstemme kan redde ham, men hvis han bliver sanger, vil han da miste Tikva for altid?

Jan Roar Leikvoll (f. 1974 i Bergen) døde 1. august 2014, efter at have udgivet blot fire bøger. Ved sin død havde anmelderne nået at placere ham blandt de mest interessante og unikke stemmer i norsk litteratur. Kendetegnende for denne stemme er en vedvarende, eksistentiel undersøgelse af det at være menneske. Leikvoll fik som helt ung en tumor i hjernen, hvilket betød, at han kom til at tilbringe lange perioder i en hospitalsseng. I mange år levede han i bedste velgående, men fremkomsten af endnu en tumor i 2007 fik ham til, på ganske få uger, isoleret i et værelse, at skrive sin debutroman Eit Vintereventyr, som foregår i en koncentrationslejr. I sine to efterfølgende bøger, Bovara og Fiolina, er det også angsten, han udforsker i stærke og dystre fortællinger, som dog også er smukke og poetiske, ikke mindst på grund af hans sproglige tone. Hans sidste bog, Sangfuglen, er blevet kaldt den lyseste af hans værker.

Nomineringer og priser: Stig Sæterbakkens mindepris 2013, Bokhandelens forfatterstipend 2013, Bjørnsonstipendiet 2011, Sigmund-Skard stipendiet 2010, Nynorsk litteraturpris 2010, Nomineret til Kritikerprisen 2010, Nomineret til Ungdommens kritikerpris 2010. **Andet:** NRK 'Bokprogrammet møter Jan Roar Leikvoll' (28 min.) - Seværdig udsendelse fra 2012. http://tv.nrk.no/serie/bokprogrammet/MKTF01002312/06-11-2012

Sangfuglen, Jan Roar Leikvoll, oversat af Arko Højholt og Mads Heinesen, 189 sider, 199,95 kr. ISBN: 978-87-992026-4-5. Udkommer 15. maj 2015 på Vild Maskine. Bogen er støttet af Nordisk Ministerråd.

Vild Maskine
Askhøjvej 40 8570
Trustrup - DK

Tel 88370172 / Mobil 61726976
E-mail: forlag@vildmaskine.dk
www.vildmaskine.dk

CVR: 31 70 43 16
Lån & Spar Bank
0400 4019573171

norden
Nordisk Ministerråd

Én af årets norske debutanter udkommer nu på dansk

Hver morgen kryber jeg op fra havet
af Frøydis Sollid Simonsen
Udkommer 27. maj.

Frøydis Sollid Simonsen (f. 1986) er født og opvokset i Norge med en norsk mor og en dansk far. Hun har været bosat i Danmark de seneste 4½ år, hvor hun blandt andet har gået på tegneserieskole i Malmø. Da hendes debutbog *Hver morgen kryber jeg op fra havet* i 2013 udkom på Gyldendal i Norge, var det til flotte anmeldelser og et stort salg.

Igennem små, skæve, letlæste og ofte humoristiske kortprosatekster skitserer hun en kvindes kærlighedsliv igennem nørdede, naturvidenskabelige detaljer og skæve facts, man aldrig har hørt om før.

Den norske udgave af bogen har efterfølgende opnået udbredelse i visse litterære kredse i København, blandt andet fordi forfatteren har læst op rundt omkring i byen - men nu får resten af Danmark mulighed for at finde ud af, hvorfor den har opnået så stor status hos mange.

Frøydis Sollid Simonsen har selv lavet de smukke illustrationer på omslaget af bogen og har for nylig modtaget støtte fra det norske Kulturrådet til arbejdet med en graphic novel for børn og unge. Dertil er hun uddannet på børneforfatterskolen i Norge. Forfatteren er bosat i Danmark indtil juli, hvor hun flytter tilbage til Norge.

Der bliver desuden holdt reception for udgivelsen i Møllegades Boghandel på Nørrebro, d. 27. maj kl. 17-19, hvor pressen også er velkommen. Læs mere om begivenheden på Vild Maskines Facebook-side. Pressefoto og bogomslag kan downloades på http://www.vildmaskine.dk/pressefotos-og-forsider/ - Frøydis tegner og fortæller i øvrigt åbent og levende om sit liv på: http://nestensomentegneserie.blogspot.dk/

Hver morgen kryber jeg op fra havet, Frøydis Sollid Simonsen, oversat af Arko Højholt.
Oversættelsen er støttet af Nordisk Ministerråd. 86 sider, 169,95 kr. ISBN: 978-87-992026-6-9.
Udkommer 27. maj 2015 på Vild Maskine.

Vild Maskine
Askhøjvej 40 8570
Trustrup - DK

Tel 88370172 / Mobil 61726976
E-mail: forlag@vildmaskine.dk
www.vildmaskine.dk

CVR: 31 70 43 16
Lån & Spar Bank
0400 4019573171

norden
Nordisk Ministerråd